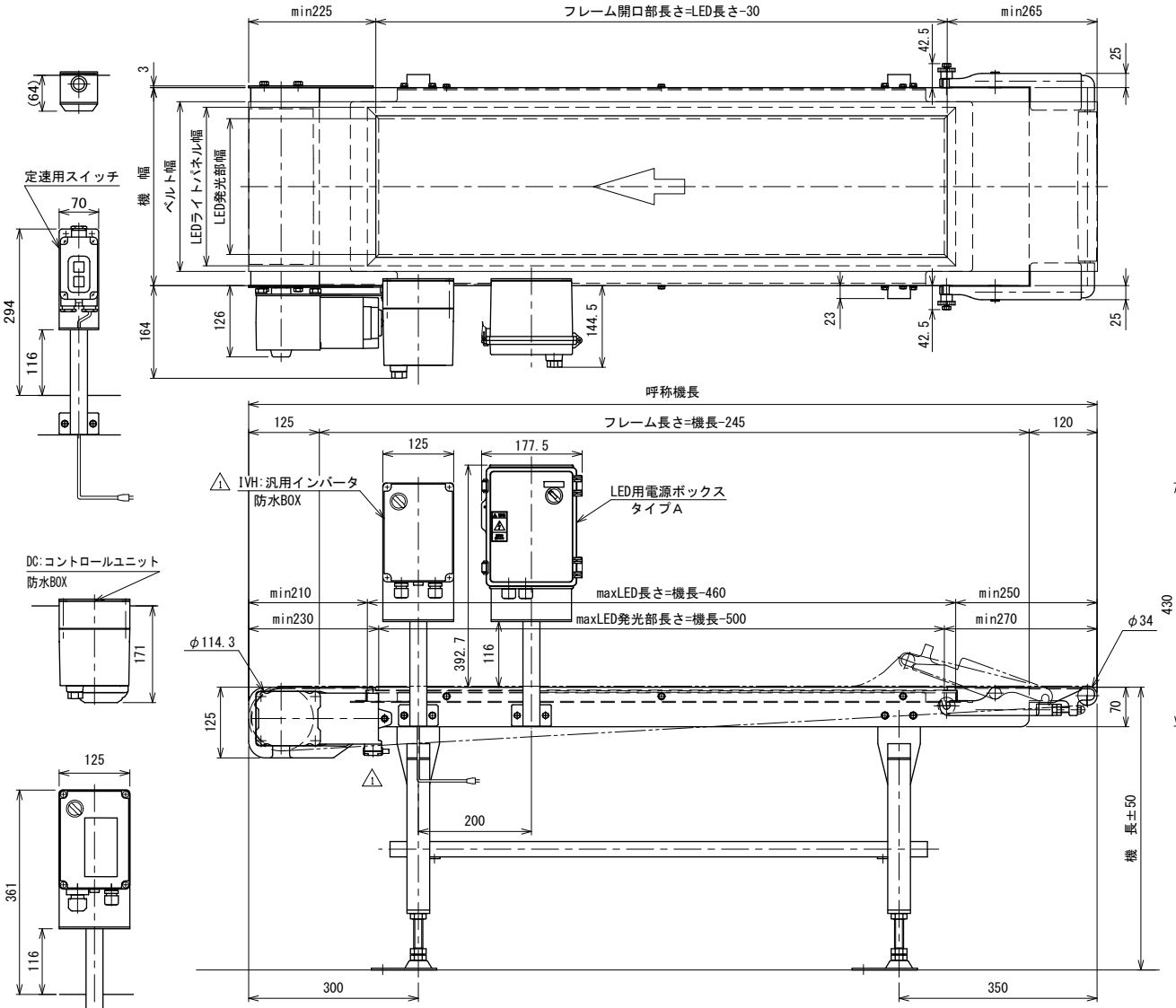

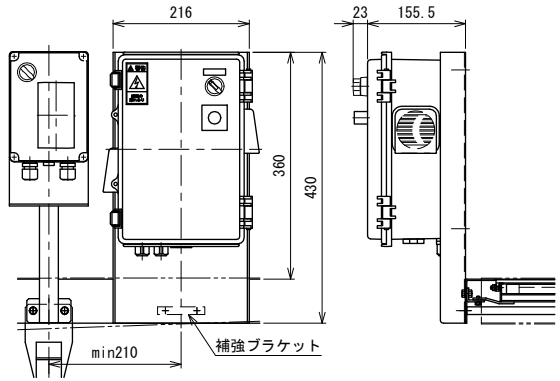

ルーバ付き電源ボックス取付け図　※1 ※2
タイプC

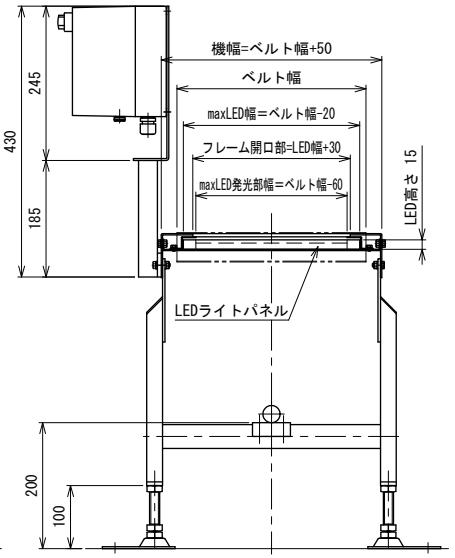

中間断面図

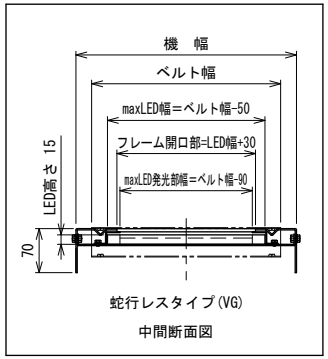

蛇行レスタイプ(VG)
中間断面図

	照度(lx)
標準タイプ	ベルト上面：max 3500
高能力タイプ	ベルト上面：max 8000
カラータイプ	ベルト上面(白色時)：max 3500

※1 LED用電源ボックスはLEDパネルの仕様により異なります
LEDパネル選定の際は、別図「電源ボックス適応表」を参照してください
※2 ルーバ付電源ボックスの場合は防滴仕様となりますので、直接水を掛けないでください

注1 本図はHS原動タイプ、ベルト幅300 mm、機長150 cmの場合です
OD原動タイプもLEDライトパネル取付寸法は変わりません
注2 本図はモータ取付側 L、インダクションモータ90W、HA1脚・ステーパイプ付の場合です
(脚・ステーパイプはオプションです)
注3 照度は取付ベルト、使用環境により変わります
注4 呼称機長はベルト膨張、収縮により若干の変動があります

1	スピコンインバータ廃止、トルクアーム変更	技術情報サービス	年 / 月 / 日	シリーズ名	フードベヤシリーズ	図名	LED付　ベルト幅 200 mm以上600 mmまで　A2
改訂番号	改 訂 記 事	MARUYASU KIKAI CO.,LTD.	尺度 1/6	機 種	FB23	図面番号	W_FB23_LED_010A_1