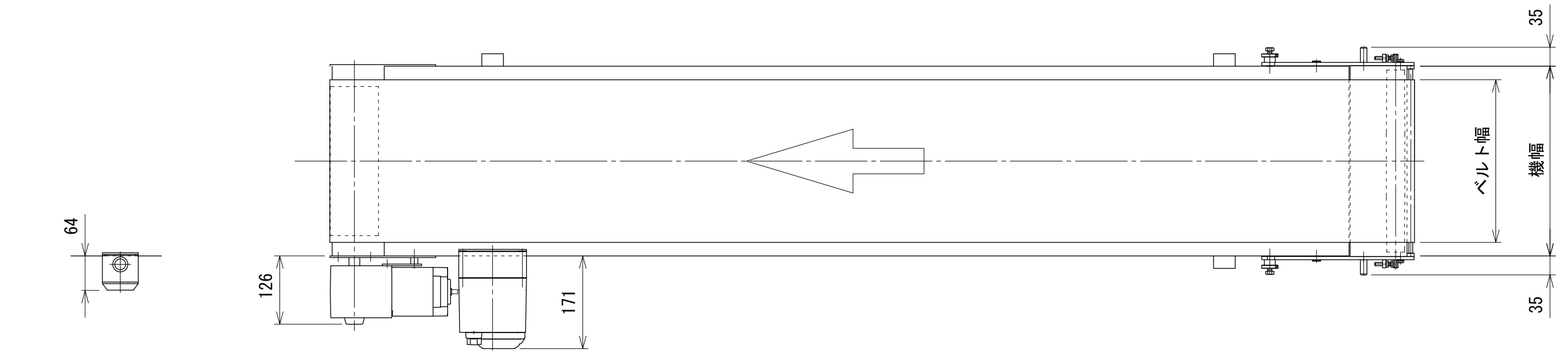

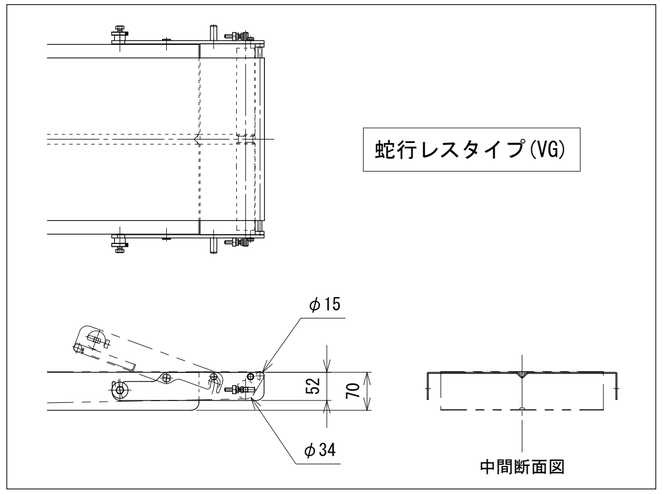

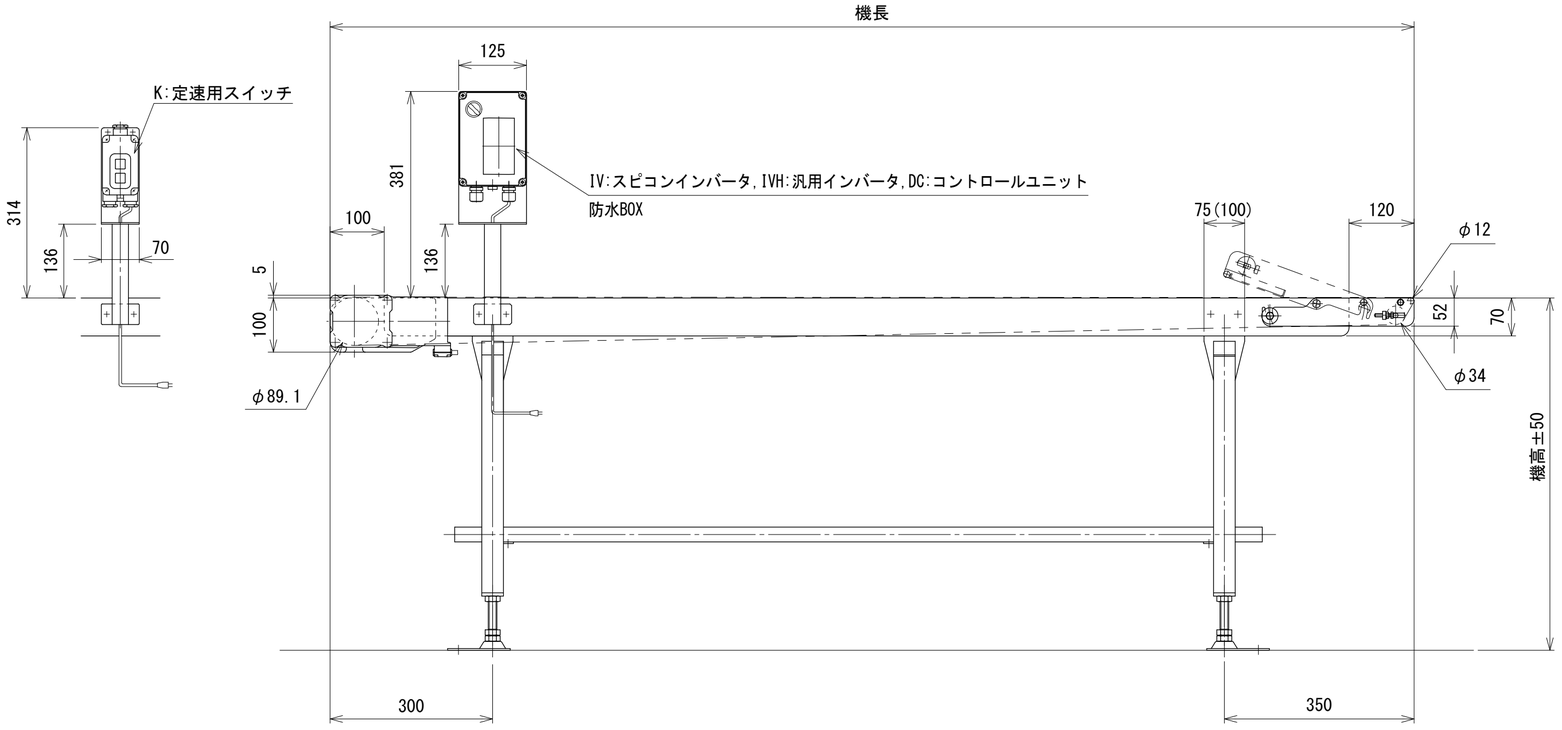

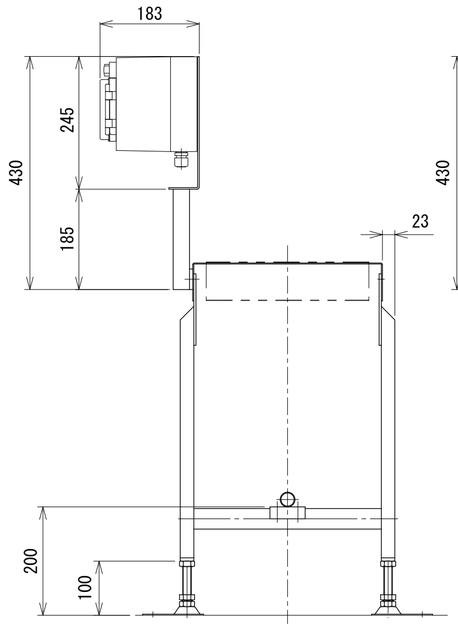

中間断面図(ベルト幅200～500 mm)

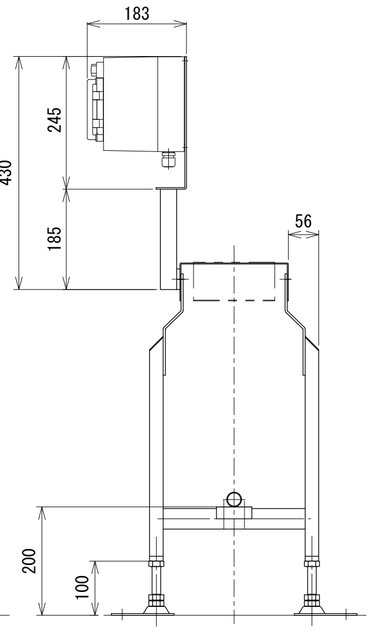

中間断面図(ベルト幅100・150 mm)

注1 機長はベルト膨張,収縮により若干の変動があります
注2 本図はベルト幅300 mm、機長200 cm、機高650 mm、モータ取付側 L、操作面外側、インダクションモータ60Wの場合です
注3 蛇行レスタイプ(VG)の場合、小径ローラはφ15となります
　　基本外観は変わりませんがテールローラ、ドライブプーリ、トラフにベルト裏サン用のV溝が付きます
注4 (　)寸法はベルト幅100・150の場合です
注5 脚・ステーパイプはオプションです

△		技術情報サービス	年/月/日 2020.5.1	シリーズ名	フードベヤシリーズ	図名	本体組立図 HS ベルト幅100 mm～500 mm 機長300 cm以下	A2
改訂番号	改　訂　記　事	MARUYASU KIKAI CO.,LTD.	尺度 1/8	機　種	Fシリーズオプション　ローラエッジ	図面番号	W_FB22_RE_010	