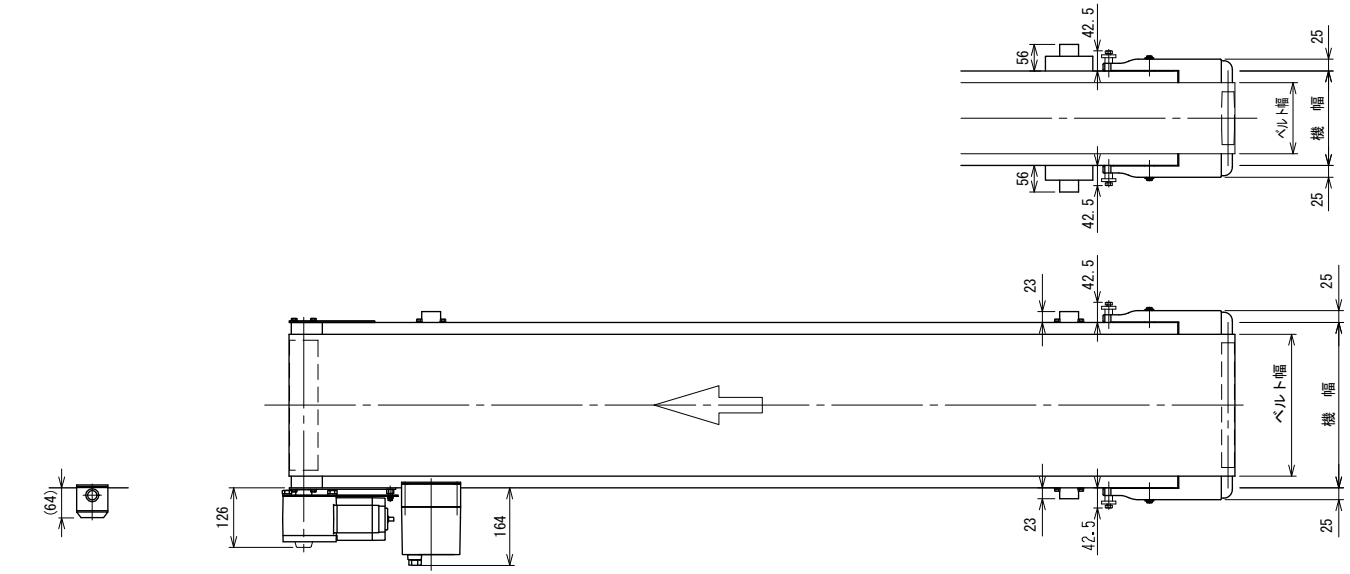

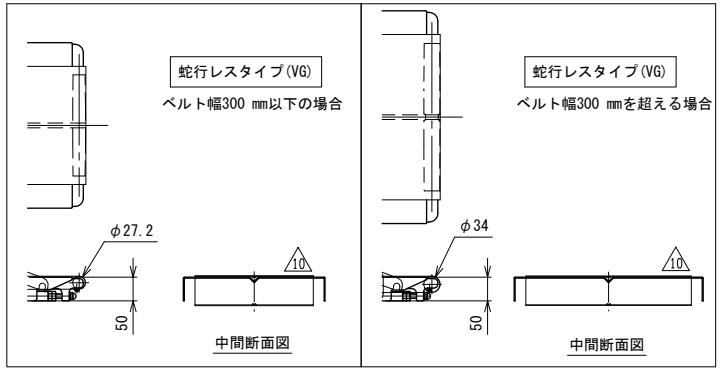

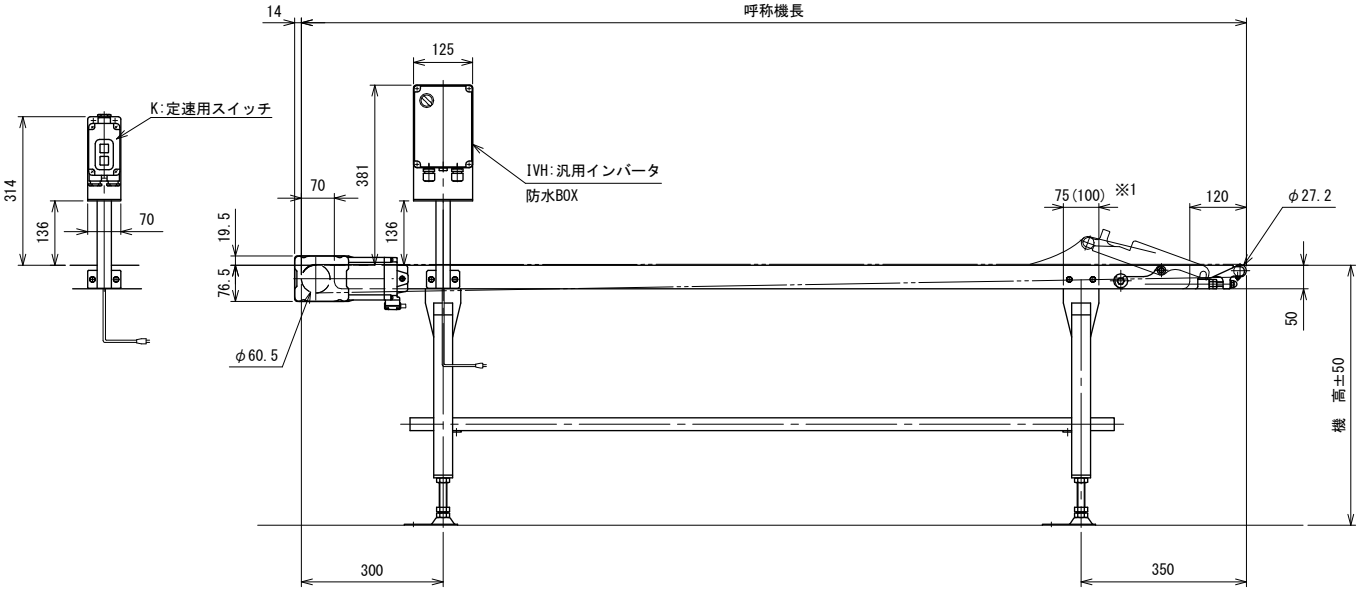

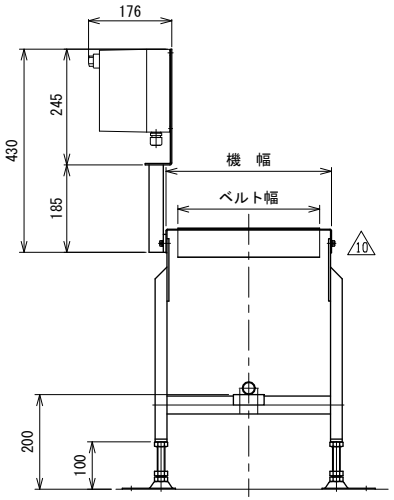

中間断面図(ベルト幅200～500 mm)

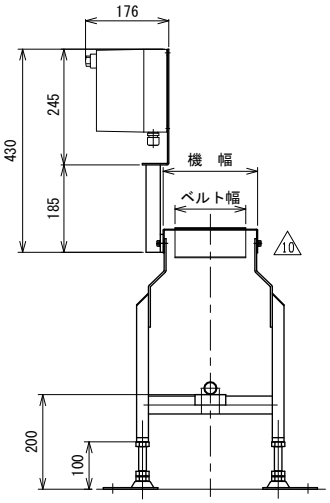

中間断面図(ベルト幅100・150 mm)

注1 呼称機長はベルト膨張,収縮により若干の変動があります
注2 本図はベルト幅300 mm、モータ取付側 L、操作面外側、インダクションモータ40 Wの場合です
注3 脚・ステーパイプはオプションです
注4 蛇行レスタイプ(VG)の場合、基本外観は変わりませんがテールローラ、ドライブプーリ、
トラフにベルト裏サン用のV溝が付きます
ベルト幅300 mmを超える場合、テールローラはφ34 mmとなります
※1 ( )寸法はベルト幅100・150の場合です

10	ベルトの軌跡訂正	技術情報サービス	年/月/日	シリーズ名	フードベヤシリーズ	図名	本体組立図 HS ベルト幅 500 mm以下、呼称機長 60 cm以上 300 cmまで A2
改訂番号	改 訂 記 事	MARUYASU KIKAI CO.,LTD.	尺度 1/8	機 種	FB21	図面番号	W_FB21HS_S_010_10