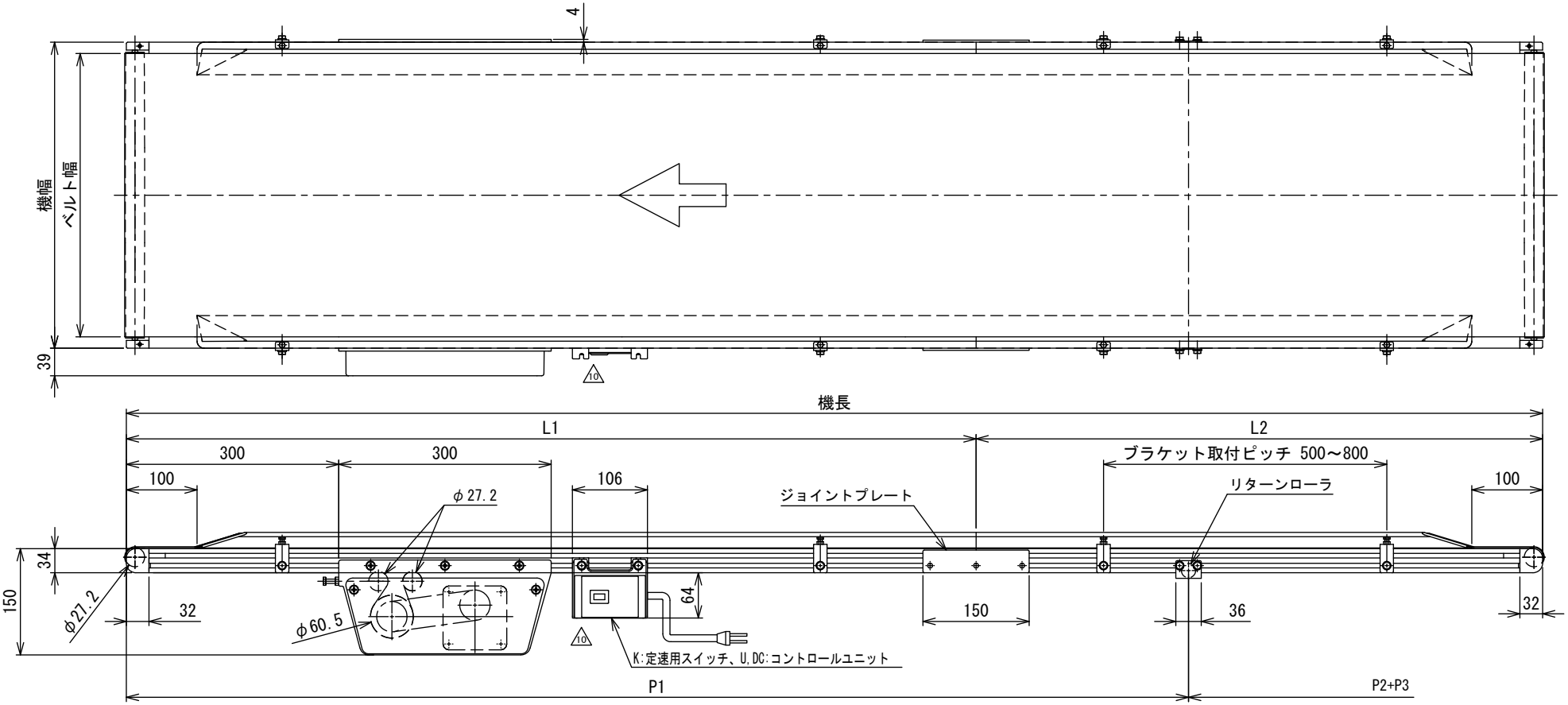

フレーム分割、リターンローラ取付寸法表　単位 mm

機長	L1	L2	L3	リターンローラ数	P1	P2	P3
3500	2000	1500	無	2	1000	1250	—
4000	2000	2000	無	2	1000	1400	—
4500	2000	2500	無	3	1000	1250	1400
5000	2500	2500	無	3	1000	1750	1400
5500	3000	2500	無	3	1000	1700	1900
6000	2000	2000	2000	3	1000	1600	1800

機長6000は3分割で、フレーム左側からL1,L2,L3となります
リターンローラ数量、ピッチは目安です

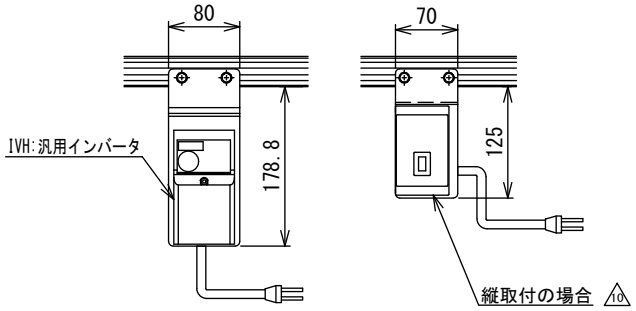

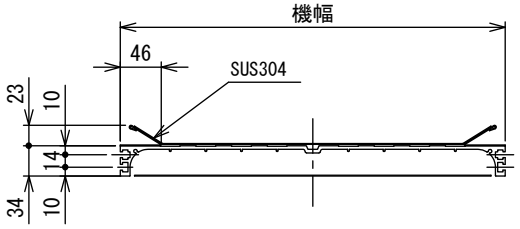

中間断面図

注1 本図はベルト幅400 mmの場合です
注2 乱幅はフレームが異なります
カタログを参照してください

10	スピコンインバータ廃止	技術情報サービス	年　月　日		シリーズ名	ミニシリーズ	図名	本体組立図VTベルト幅 400・500 mm、機長 350 cm以上 600 cm以下
改訂番号	改　訂　記　事	MARUYASU KIKAI CO.,LTD.	尺度	1/6	機　種	MMX2	図面番号	W-MMX2-VT-040-10

A3