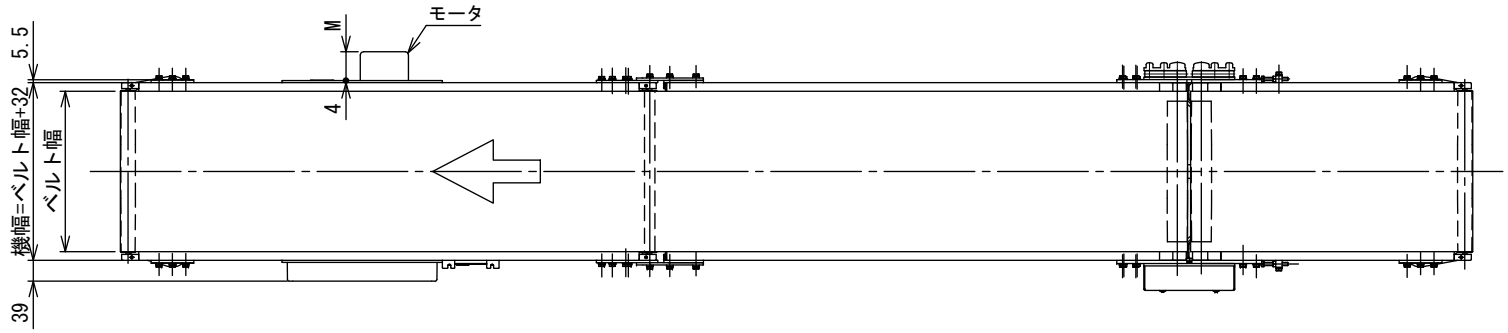

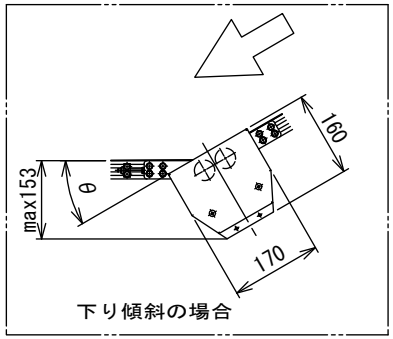

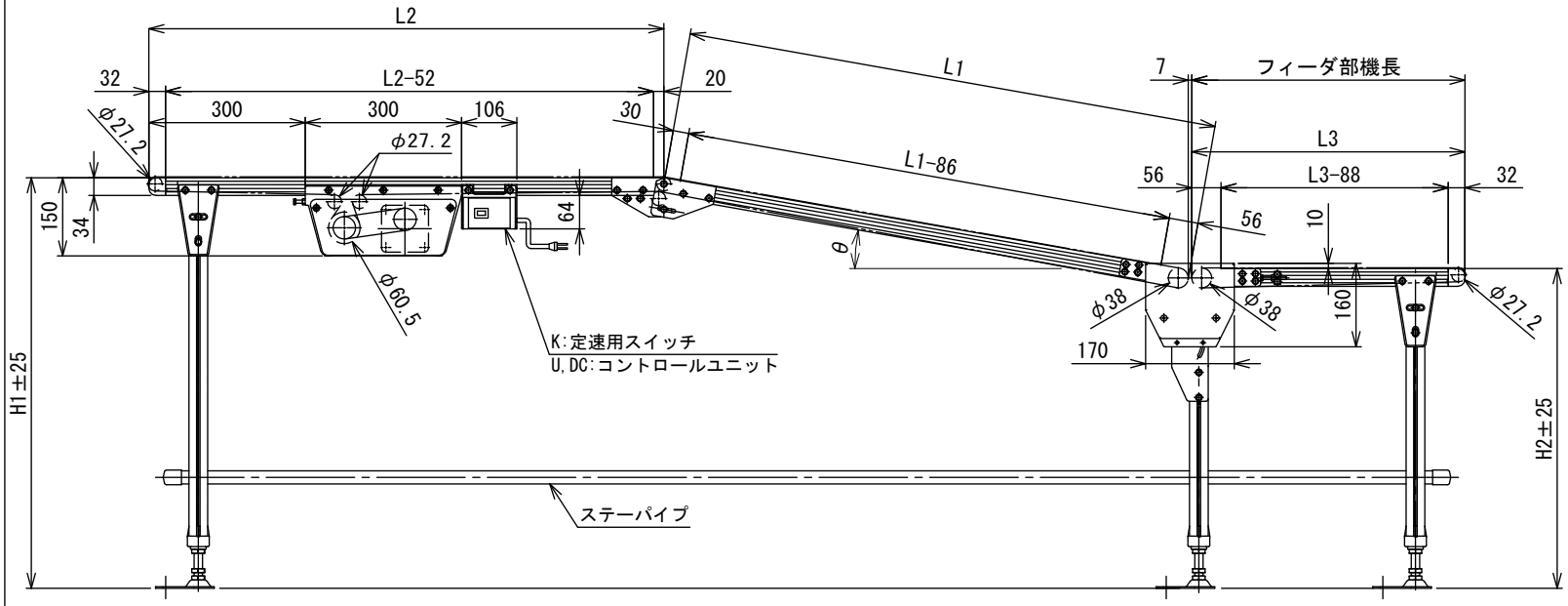

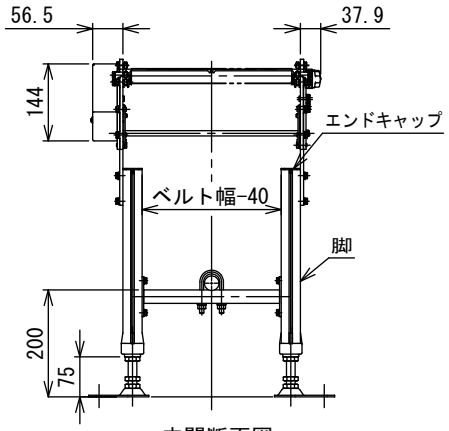

中間断面図

モータ飛び出し寸法表 M(最大値) 単位 mm

モータ出力		25W	40 W				60 W	
速度タイプ		U	K・IVH		U		K・IVH	U
速度番号		25～180	12.5～18	25～180	12.5～18	25～180	—	—
ベルト幅 mm	100	3	11	29	22	40	58	95
	150	–	–	–	–	–	8	45

記載のないベルト幅・速度タイプは、モータの飛び出しはありません

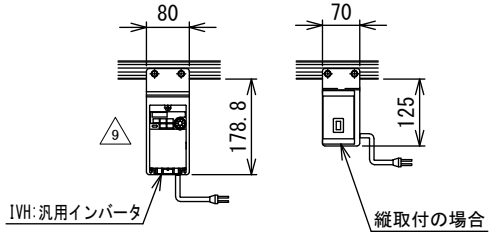

注1　本図はベルト幅300 mmの場合です
注2　脚、ステーパイプ、エンドキャップはオプションです
注3　本図は上り傾斜の場合です
注4　チェーンカバーとフィーダカバーは同一方向取付けとなります
注5　原動部機長はL1+L2となります
注6　乱幅はフレームが異なります。カタログを参照してください

9	汎用インバータ変更	技術情報サービス	年　月　日		シリーズ名	ミニシリーズ	図名	本体組立図 CFZ ベルト幅 100 mm ～ 500 mm、フィーダ部機長 25 cm ～ 100 cm
改訂番号	改　訂　記　事	MARUYASU KIKAI CO.,LTD.	尺度	1/10	機　種	MMX2	図面番号	W-MMX2-UF-010-9

A3