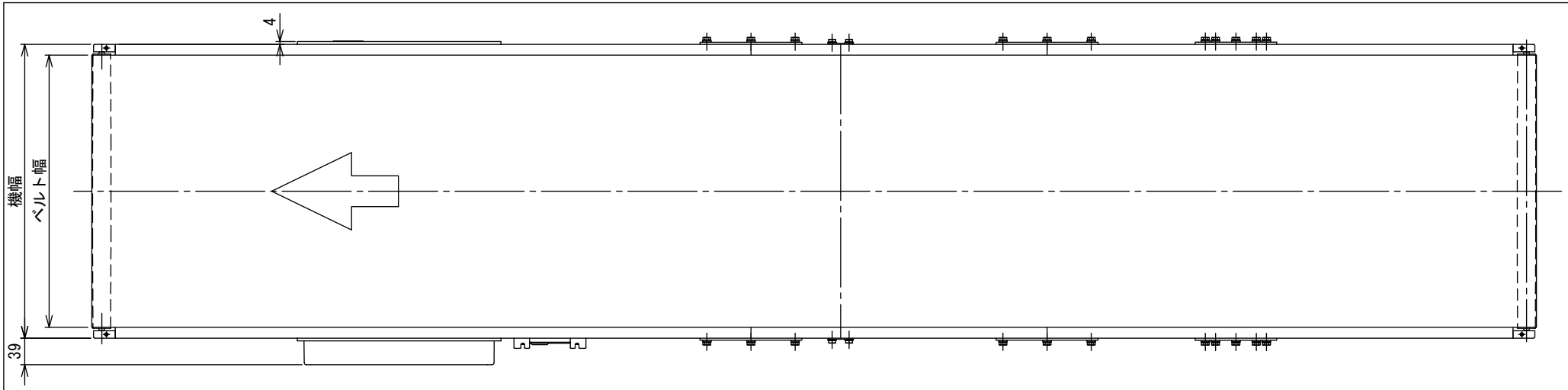

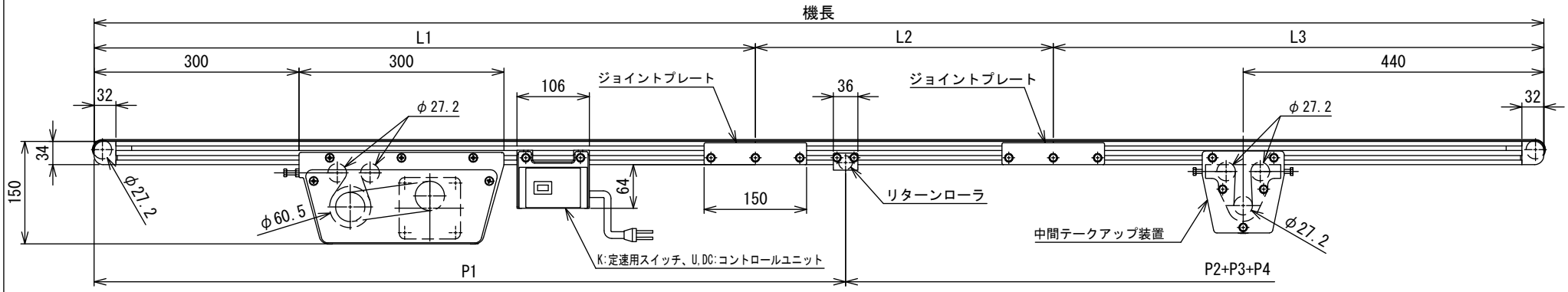

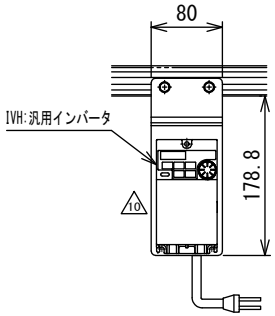

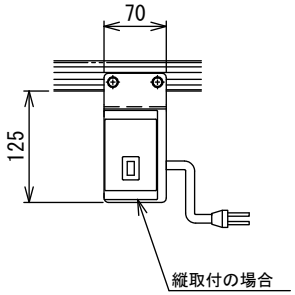

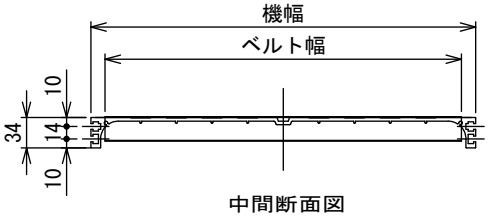

中間断面図

フレーム分割、リターンローラ取付寸法表　単位 mm

機長	L1	L2	L3	リターンローラ数	P1	P2	P3	P4
6500	2000	2000	2500	3	1000	1600	1700	—
7000	2000	2500	2500	3	1000	1900	1900	—
7500	2500	2500	2500	4	1000	1700	1700	1800
8000	2500	2500	3000	4	1000	1700	1700	1600

リターンローラ数量、ピッチは目安です

注1 本図はベルト幅400 mmの場合です
注2 ベルト幅600 および乱幅はフレームが異なります
カタログを参照してください

10	汎用インバータ変更	技術情報サービス	年　月　日	シリーズ名	ミニシリーズ	図名	本体組立図 ベルト幅 400・500mm、機長 600 cmを超え 800 cmまで
改訂番号	改　訂　記　事	MARUYASU KIKAI CO.,LTD.	尺度 1/6	機　種	MMX2	図面番号	W-MMX2-S-050-10

A3