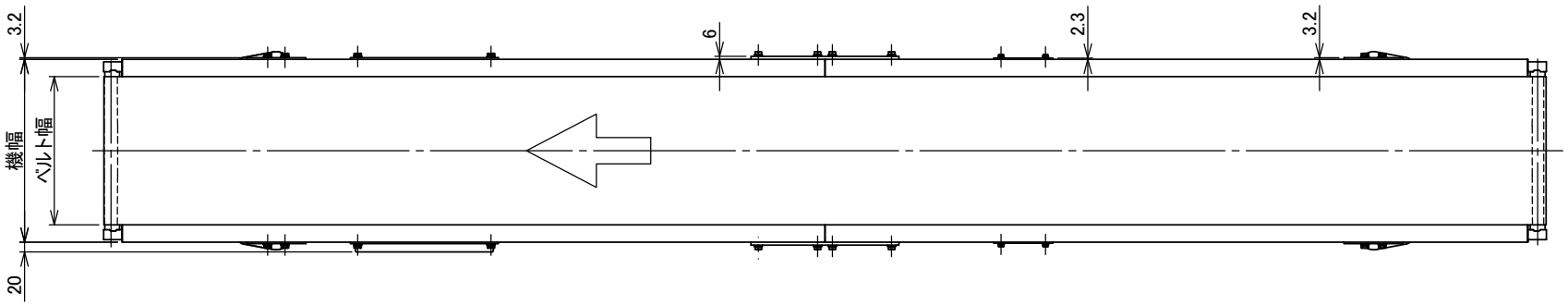

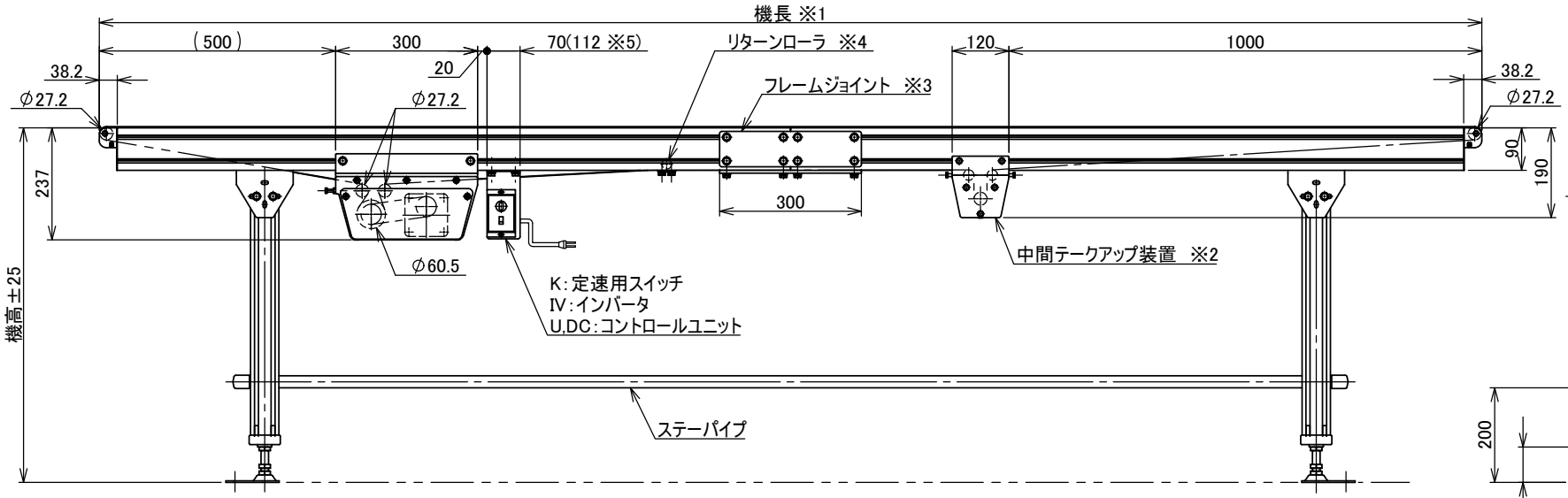

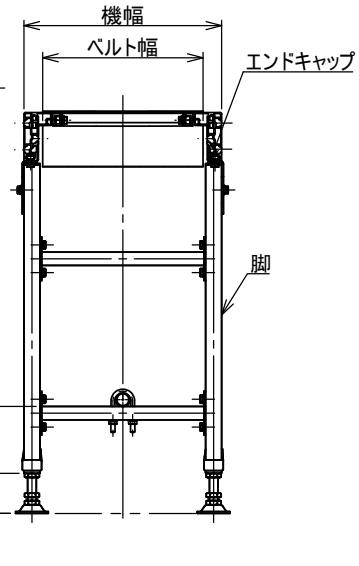

中間断面図

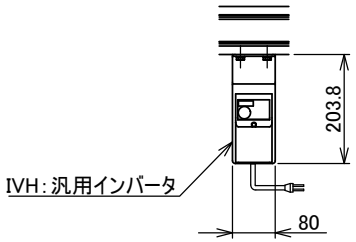

注1 本図はベルト幅300、インバータ変速(モータ出力60W)、HA2脚、ステーパイプ付の場合です
注2 脚、ステーパイプ、エンドキャップはオプションです
※1 蛇行レス(VG)タイプは機長600cm以下になります
※2 機長600cmを超える場合、中間テークアップ装置が付きます
※3 機長400cmを超える場合、フレームジョイント式になります
※4 機長200cmを超える場合、リターンローラが付きます
※5 コンデンサ外付けの場合です

4	3D対応	技術情報サービス	年 月 日		シリーズ名	ミニシリーズ	図名	本体組立図 PF ベルト幅500mm以下、機長150cm以上800cm以下	A3
改訂番号	改 訂 記 事	MARUYASU KIKAI CO.,LTD.	尺度	1:10	機 種	MMX2	図面番号	W-MMX2-PF-010-4	3D