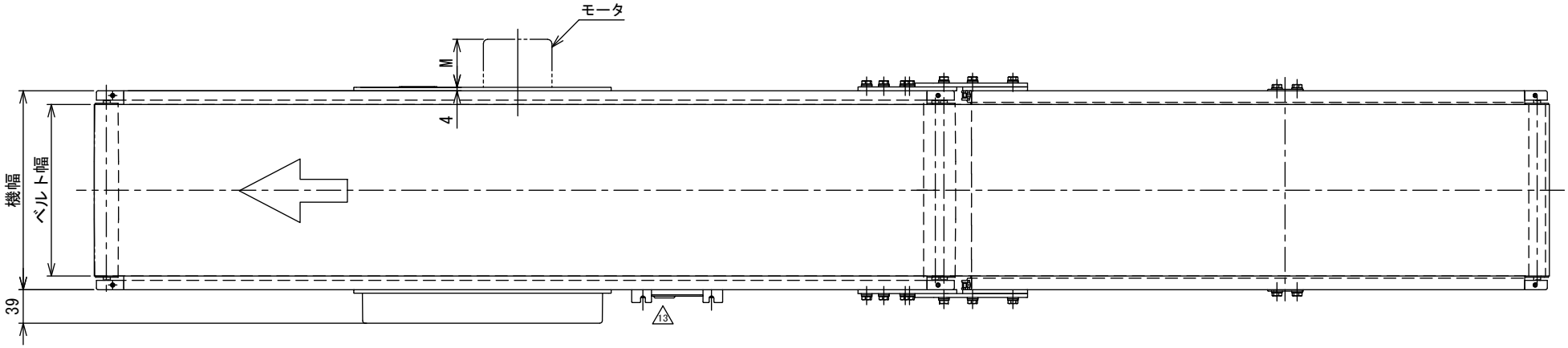

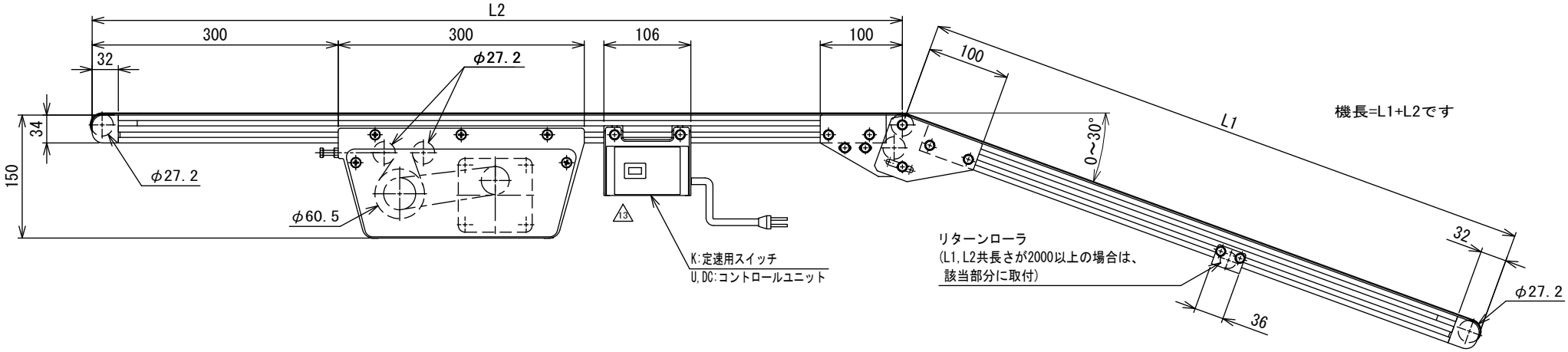

モータ飛び出し寸法表 M(最大値) 単位 mm

モータ出力		25 W				40 W						60 W	
速度タイプ		K・IVH		U		K・IVH		U		DC		K・IVH	U
速度番号		12.5～18	25～180	12.5～18	25～180	12.5～18	25～180	12.5～18	25～180	15	30・75	—	—
ベルト幅 mm	50	31	42	42	53	61	79	72	90	13	31	108	145
	75	6	17	17	28	36	54	47	65	—	6	83	120
	100	—	—	—	3	11	29	22	40	—	—	58	95
	150	—	—	—	—	—	—	—	—	—	—	8	45

記載のないベルト幅・速度タイプは、モータの飛び出しはありません

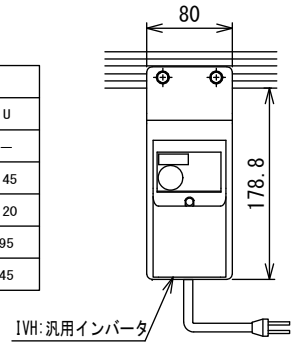

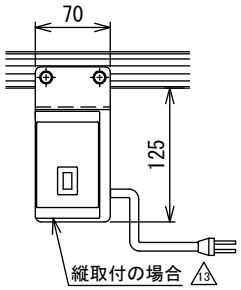

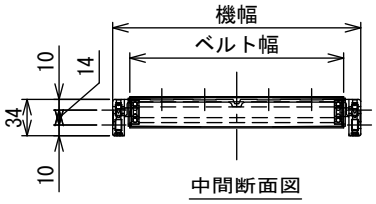

注1 本図はベルト幅200 mmの場合です
注2 乱幅はフレームが異なります
カタログを参照してください

13	スピコンインバータ廃止	技術情報サービス	年 月 日	シリーズ名	ミニシリーズ	図名	本体組立図 CFベルト幅300mm以下、機長110cm以上300cm以下
改訂番号	改 訂 記 事	MARUYASU KIKAI CO.,LTD.	尺度 1/5	機 種	MMX2	図面番号	W-MMX2-CF-030-13

A3